A6RS
表面安装旋转DIP开关

成本低廉的
表面安装旋转DIP开关

●采用耐高温树脂，可在260℃峰值回流温度下使用。
●系列中包含扁平型和凸轴型。
●有两种不同类型的端子排布，使电路设计非常灵活。

符合RoHS

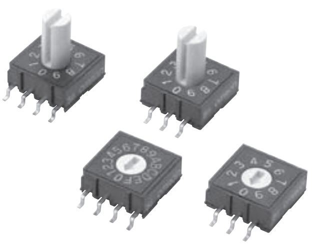

■种类

类型（转子颜色）			上面操作　平型（白）				上面操作　轴型（白）			
			固定杆装		压花带包装		固定杆装		压花带包装	
外观			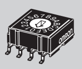		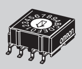		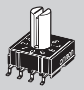		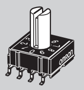	
位置数	端子类型	输出码		包装单位		包装单位		包装单位		包装单位
10	4×1	实码	A6RS-101RF	48	A6RS-101RF-P	750	A6RS-101RS	48	A6RS-101RS-P	250
	3×3	实码	A6RS-102RF		A6RS-102RF-P		A6RS-102RS		A6RS-102RS-P	
16	4×1	实码	A6RS-161RF		A6RS-161RF-P		A6RS-161RS		A6RS-161RS-P	
	3×3	实码	A6RS-162RF		A6RS-162RF-P		A6RS-162RS		A6RS-162RS-P	

注. 订购数量必须为包装单位的整数倍（杆：48，压花带：250或750）。

■额定值/性能

项目		值
额定值		DC24V 25mA，DC3.5V 10μA（最小电流）
使用环境温度		-25～+80℃ 60%RH以下（无结冰、无凝露）
使用环境湿度		35～95%RH（+5～+35℃）
绝缘电阻		100MΩ以上(DC250V)
接触电阻		200mΩ以下（初始值）
耐电压		AC250V 1min.（同极端子间）
振动	误动作	10～55Hz 双振幅1.5mm
冲击	误动作	约300m/s^2
电气寿命		5,000步以上
操作扭矩		1.96×10^{-2}N・m以下
重量		上面操作：约0.6g （每个型号的凸轴型须加0.13g）

■输出码表

10位置

码	实码			
位置	1	2	4	8
0				
1	●			
2		●		
3	●	●		
4			●	
5	●		●	
6		●	●	
7	●	●	●	
8				●
9	●			●

注. ●标记的是内部开关为ON状态。

16位置

码	实码			
位置	1	2	4	8
0				
1	●			
2		●		
3	●	●		
4			●	
5	●		●	
6		●	●	
7	●	●	●	
8				●
9	●			●
A		●		●
B	●	●		●
C			●	●
D	●		●	●
E		●	●	●
F	●	●	●	●

注. ●标记的是内部开关为ON状态。

Part A.indb 章节16:252 2011-10-18 18:51:50

■外形尺寸（单位：mm）

●上面操作 平型 端子型4×1

A6RS-101RF
A6RS-101RF-P
A6RS-161RF
A6RS-161RF-P

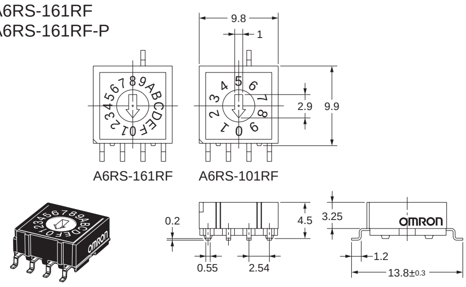

●上面操作 轴型 端子型4×1

A6RS-101RS
A6RS-101RS-P
A6RS-161RS
A6RS-161RS-P

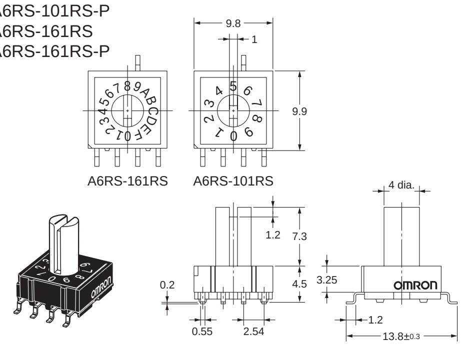

●上面操作 平型 端子型3×3

A6RS-102RF
A6RS-102RF-P
A6RS-162RF
A6RS-162RF-P

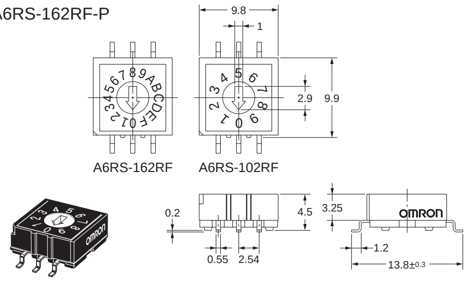

●上面操作 轴型 端子型3×3

A6RS-102RS
A6RS-102RS-P
A6RS-162RS
A6RS-162RS-P

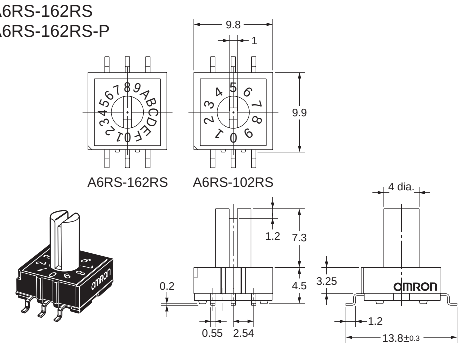

注. 上述的各种机型外型尺寸，没有指定部分的公差为±0.4mm。

■内部接线

端子型4×1

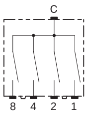

端子型3×3

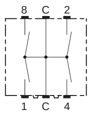

■印刷基板加工尺寸（TOP VIEW）

端子型4×1

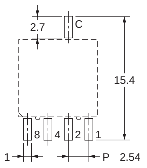

端子型3×3

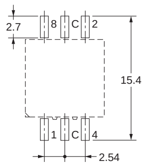

A
6
R
S

Part A.indb 章节16:253 2011-10-18 18:51:50